Dati Materiale	Macchina	Firma Operatore

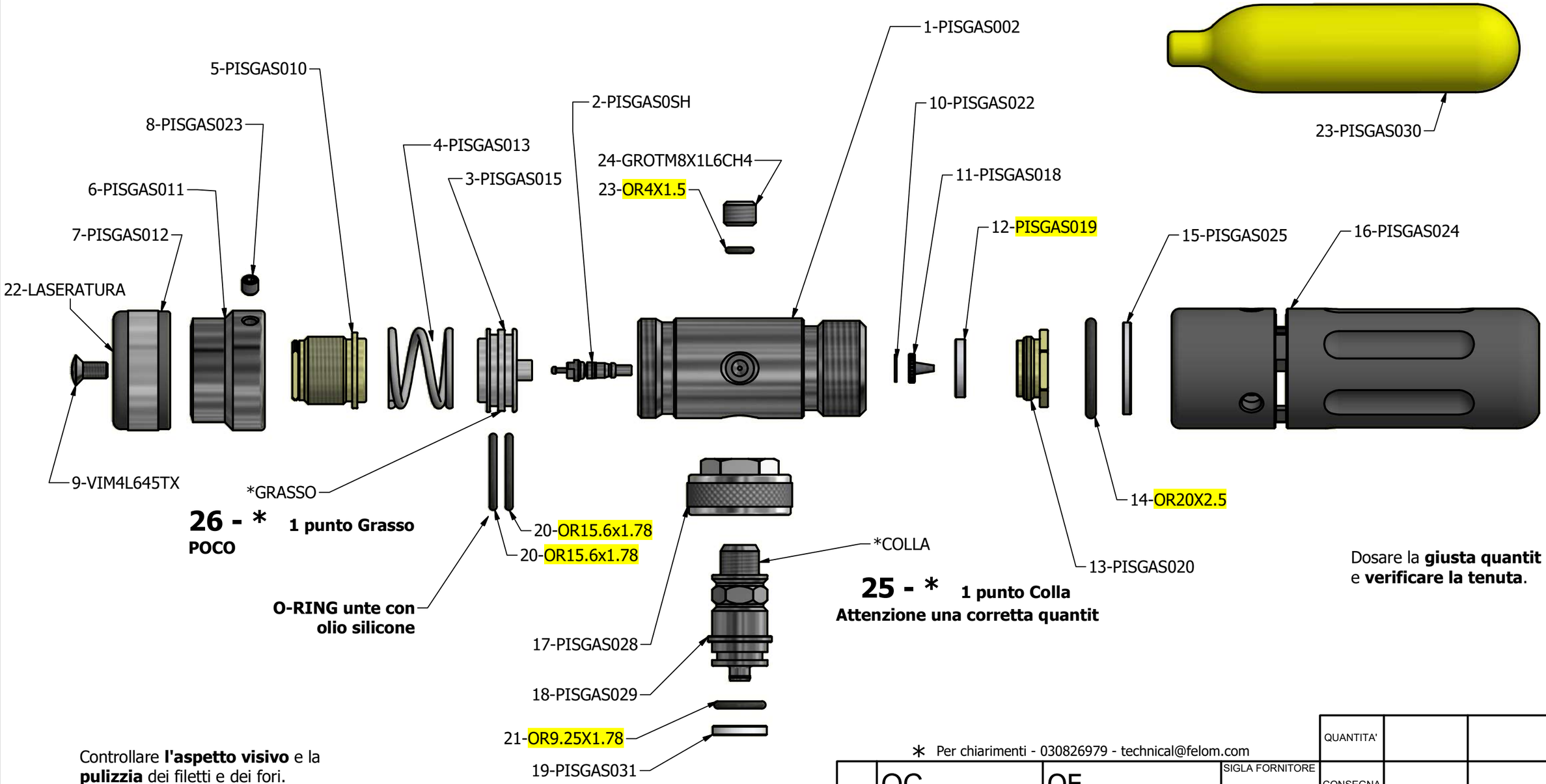

26 - * **1 punto Grasso**
POCO

O-RING unte con olio silicone

25 - * **1 punto Colla**
Attenzione una corretta quantit

Dosare la **giusta quantit** di colla e **verificare la tenuta**.

Controllare **l'aspetto visivo** e la **pulizzia** dei filetti e dei fori.

* Per chiarimenti - 030826979 - technical@felom.com

OC	OF	SIGLA FORNITORE	QUANTITA'		
			CONSEGNA		

FELOM GROUP
Via Cefalonia n 45/47
25065 LUMEZZANE S.S.
Tel 030 826979
Fax 030 8259330
U.E. (Italy)

MATERIALE DA LAVORARE: VARI	CODICE INTERNO: PISGAS115	CODICE CLIENTE O N DISEGNO	
SCALA: 1:1	NOTE: *	DENOMINAZIONE: PISGAS ESPLOSO	DATA CREAZIONE: 22/01/2016
Peso grezzo	Peso lavorato	CARTELLA DI SALVATAGGIO: X:\FELOM\FEGASEVO(RIDUTTORI-PRESSIONE-EVO)\PISGASESP(Esploso).idw	
Certificato Materiale: SI ☐ NO ☐		TRATTAMENTI	Certificato Trattamento: SI ☐ NO ☐
Planarit 0.05 / Angolarit 0.5	Controllo: Stati. ☐ % ☒	QUOTE CRITICHE	LQA:1.5
Parall. 0.05 / Perpen. 0.5	Disegnato: Felom	Controllato	Codici Utensili
Concentr. 0.05 / Rotondit 0.05			

TOLLERANZA GENERALE +0.1 -0.1
RUGOSITA' GENERALE 0.8

Disegno di propriet della ditta FELOM GROUP
E' vietata la riproduzione e la trasmissione a terzi