Dati Materiale	Macchina	Firma Operatore

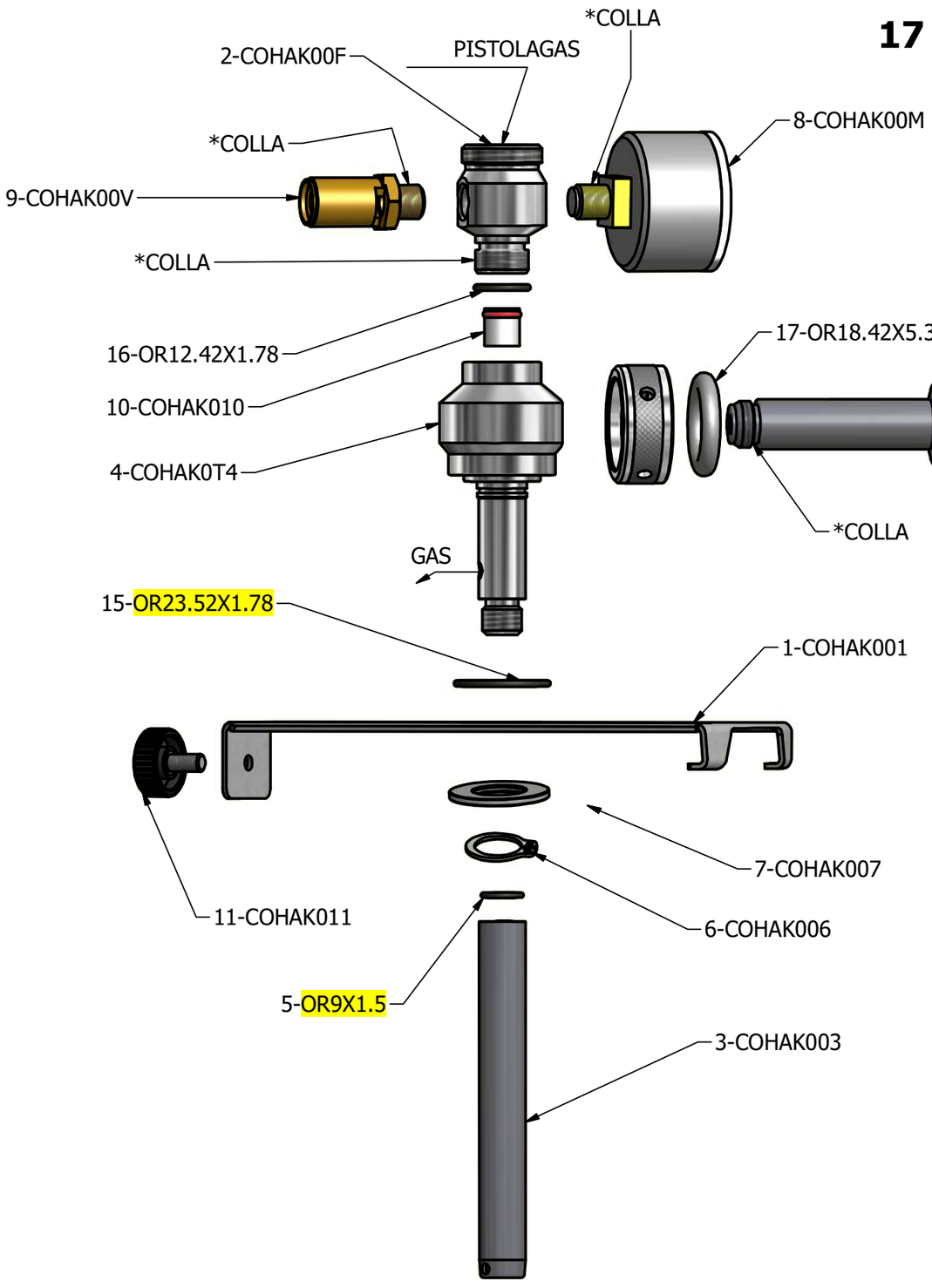

17 - * * * * 4 punti Colla
17-COHAK00C

This oring must be replaced with the new one, we apologize for any inconvenience.
12-OR20X2 (Right)

COHAK215

Dosare la **giusta quantit** di colla e **verificare la tenuta**.

Controllare **l'aspetto visivo** e la **pulizia** dei filetti e dei fori.

* Per chiarimenti - 030826979 - technical@felom.com

Disegno di propriet della ditta FELOM GROUP
E' vietata la riproduzione e la trasmissione a terzi

OC	OF	SIGLA FORNITORE	QUANTITA'		
			CONSEGNA		

FELOM GROUP
Via Cefalonia n 45/47
25065 LUMEZZANE S.S.
Tel 030 826979
Fax 030 8259330
U.E. (Italy)

MATERIALE DA LAVORARE: Vari		CODICE INTERNO: COHAK215	CODICE CLIENTE O N DISEGNO:
SCALA: 1:1,5	NOTE: *	DENOMINAZIONE: Adattatore KEGS 5 LT X SPILLO	DATA CREAZIONE: 07/04/2011
Peso grezzo:	Peso lavorato: 0,425	CARTELLA DI SALVATAGGIO: C:\FELOMVAULT\INVENTOR 3D\BIRRA (CO)\KEGS(COH)\COHAK215(SPILLO).idw	
Certificato Materiale: SI ☐ NO ☐		TRATTAMENTI	Certificato Trattamento: SI ☐ NO ☐

Planarit 0.05	Angolarit 0.5	Controllo: Stati. ☐ % ☐	QUOTE CRITICHE	LQA:1.5	TOLLERANZA GENERALE +0.1 -0.1
Parall. 0.05	Perpen. 0.5				RUGOSITA' GENERALE 0.8
Concentr. 0.05	Rotondit 0.05	Disegnato: Felom	Controllato	Codici Utensili	