Dati Materiale	Macchina	Firma Operatore

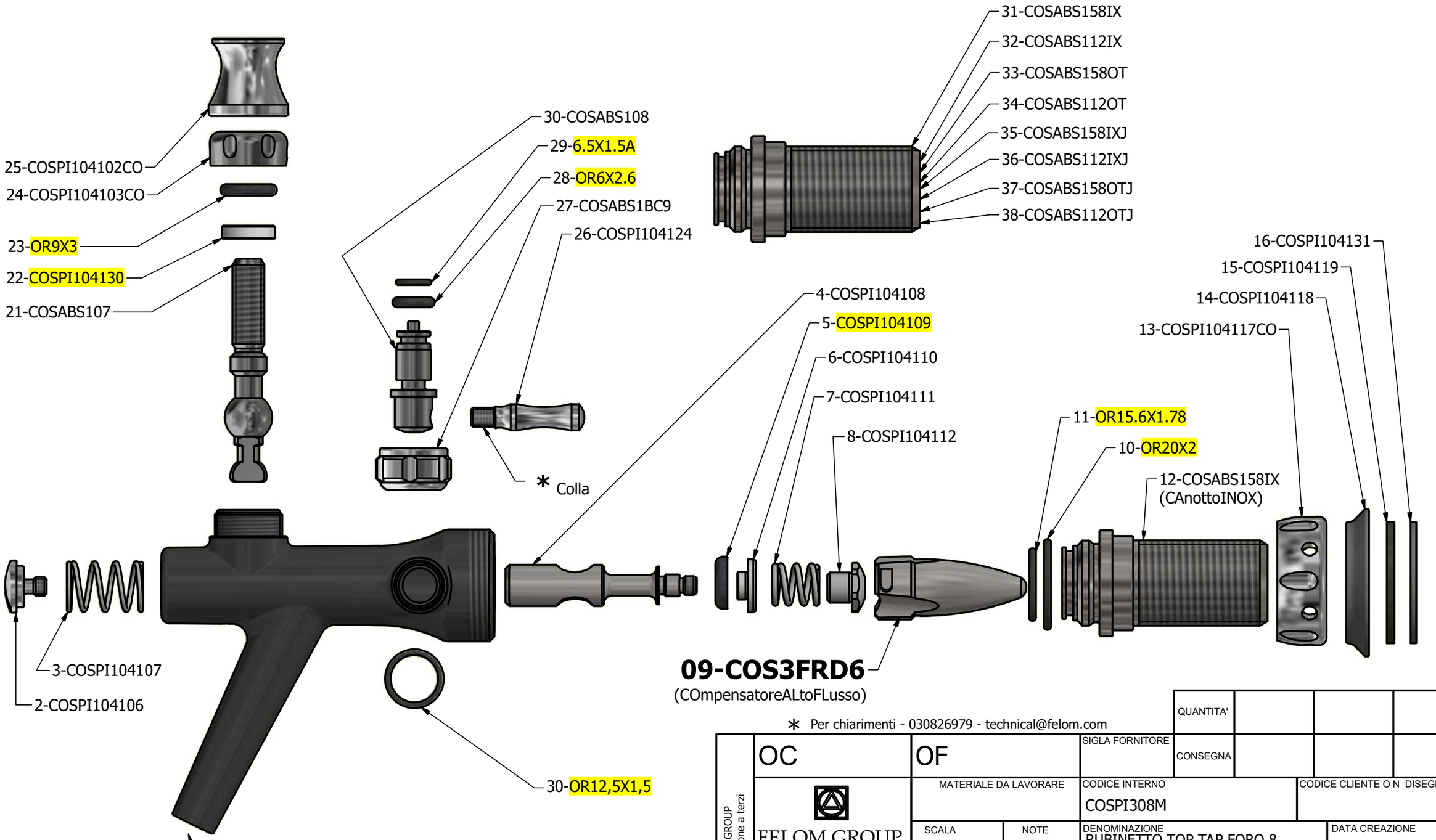

* Per chiarimenti - 030826979 - technical@felom.com

QUANTITA'					
CONSEGNA					

Disegno di propriet della ditta FELOM GROUP
E' vietata la riproduzione e la trasmissione a terzi

OC	OF	SIGLA FORNITORE

FELOM GROUP
Via Cefalonia n 45/47
25065 LUMEZZANE S.S.
Tel 030 826979
Fax 030 8259330
U.E. (Italy)

MATERIALE DA LAVORARE	CODICE INTERNO	CODICE CLIENTE O N DISEGNO
	COSPI308M	

SCALA	NOTE	DENOMINAZIONE	DATA CREAZIONE
	*	RUBINETTO TOP TAP FORO 8 MOLLA	26/11/2015

Peso grezzo	Peso lavorato	CARTELLA DI SALVATAGGIO
		X:\FELOM\FERUBINETTI(RUBINETTI)\COSTEEL000(SpinaSTEEL)\COSPI310MAL(TOP TAP

Certificato Materiale	TRATTAMENTI	Certificato Trattamento
SI NO		SI NO

Planarit 0.05	Angolarit 0.5	Controllo	QUOTE CRITICHE	LQA:1.5	TOLLERANZA GENERALE +0.1 -0.1	RUGOSITA' GENERALE 0.8
Parall. 0.05	Perpen. 0.5	Stati. %				
Concentr. 0.05	Rotondit 0.05	Disegnato	Controllato	Codici Utensili		